ООО Медицинская Компания

Паспорт

Арт.	Наименование
КМФ.02.00	Кушетка медицинская физиотерапевтическая

ОБРАЗЕЦ

ТУ-9452-003-68690950-2014

г. Нижний Новгород

6. Гарантийные обязательства.

6.1. Предприятие-изготовитель гарантирует соответствие оборудования требованиям настоящих технических условий при соблюдении условий эксплуатации, транспортирования и хранения.

6.2. Гарантийный срок эксплуатации изделия – 12 месяцев со дня отгрузки их предприятием-изготовителем, но не более 18 месяцев со дня изготовления.

6.3. Потребитель лишается права на гарантийное обслуживание в следующих случаях:

- при истечении срока гарантии;
- при нарушении правил эксплуатации и хранения;
- при наличии механических повреждений наружных частей изделия по вине потребителя.

7. Свидетельство о приемке.

Кушетка медицинская физиотерапевтическая: КМФ.02.00

Соответствует ТУ-9452-003-68690950-2014

Серийный номер _____

Дата выпуска изделия: _____

Упаковщик: _____

ОБРАЗЕЦ

Предприятие-изготовитель: **ООО МК «АСК»**
Юридический адрес: 603016, г. Нижний Новгород, ул. Героя Смирнова, д.13, кв. 230.
Фактический адрес: 603147, г. Нижний Новгород, ул. Юлиуса Фучика, д.60.
Тел.: (831) 277-03-12, 277-03-14, 277-03-18
E-mail: zakaz@tdask.ru

www.tdask.ru

Внимание!: Фирма-изготовитель оставляет за собой право вносить конструктивные изменения, связанные с внедрением новых материалов и технологий, направленные на повышение качества изделий.

4. Инструкция по сборке.

Для сборки потребуется гаечный ключ на 10 и 13 мм, крестовая отвертка или шуруповерт с крестовой насадкой, ключ-шестигранник входящий в комплект или шуруповерт с насадкой шестигранной на 5 мм, молоток.

4.1. Распаковать компоненты кушетки.

4.2. Закрепить опоры 3.2 перемычками 3.5 между собой ключом 3.18 (см. рис.1).

4.3. Скрепить боковины каркаса 3.3 между собой перемычками каркаса 3.4 (см. рис.1)

4.4. Перевернуть каркас, вставить скрепленные опоры внутрь и закрепить гаечным ключом на 13 мм, используя болты 3.6 с одной стороны и шайбы 3.8 и гайки 3.7 с другой (внутренней). Молотком приколотить гвоздями подпятник 3.20 к опорам.

Рис.1

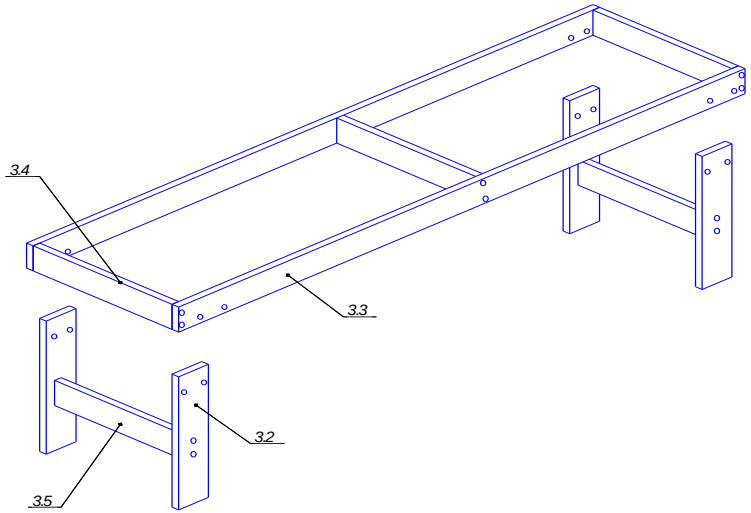

4.5. Перевернуть ложе 3.1. Сверху наложить собранный каркас на равных расстояниях от краев ложа.

1. Назначение и конструкция.

1.1. Кушетка предназначена для лежания 1 человека.

1.2. Ложе кушетки изготовлено из панелей ДСП, обитых поролоном, обтянутых винилискожей. Каркас изготовлен из пиломатериалов твёрдых лиственных пород (бук) с лакокрасочным покрытием. Угол наклона панели подголовника может изменяться при помощи регулируемого упора «Rastomat».

2. Основные технические характеристики.

Габаритные размеры, мм			Масса, кг не более
высота	ширина	длина	
545	650	1980	36

3.Комплект поставки.

№ п/п	Наименование (размеры, мм)	Кол-во, шт.
3.1	Ложе в сборе	1
3.2	Опора	4
3.3	Панель боковины каркаса	2
3.4	Перемычка каркаса	3
3.5	Перемычка ножек	2
3.6	Болт М8х70	8
3.7	Гайка М8	8
3.8	Шайба 8	8
3.9	Евровинт 7х70	20
3.10	Заглушка евровинта	20
3.11	Уголок металлический	6
3.12	Винт М4х10	1
3.13	Гайка М4	1
3.14	Саморез М3,5х16	22
3.15	Болт М6х20	2
3.16	Упор рег-ый «Rastomat»	1
3.17	Дистанционная шайба	1
3.18	Ключ-шестигранник	1
3.19	Паспорт	1
3.20	Упаковка	1

ОБРАЗЕЦ

Рис.2

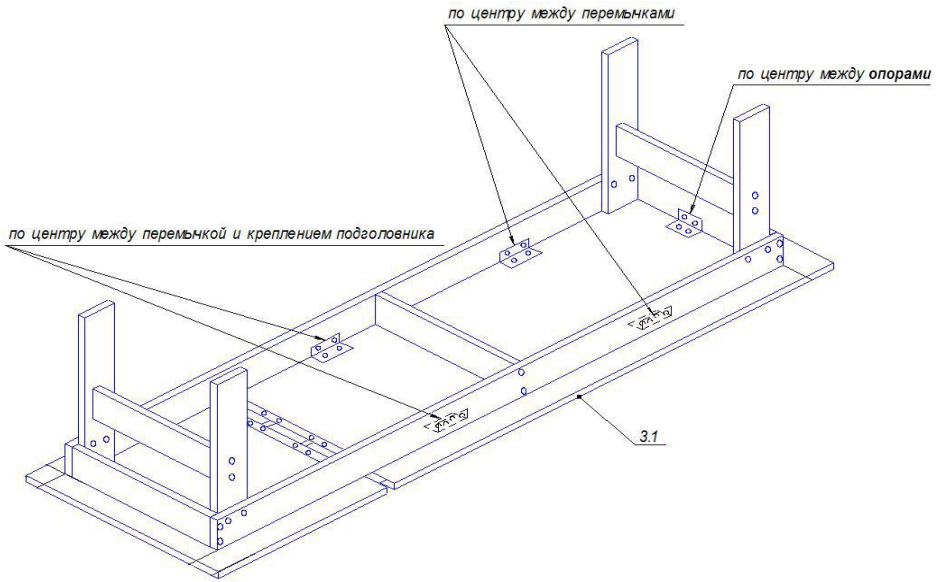

4.6. Со стороны подголовника, с помощью гаечного ключа на 10 мм прикрепить уголок 3.16 к ложу болтами 3.15 во встроенные в подголовник гайки (см. рис.3).

4.7. В отверстие с другой стороны упора вставить дистанционную шайбу 3.17, в нее винт 3.12. С обратной уголок и завинтить гайкой 3.13, (см. рис.3).

Рис.3

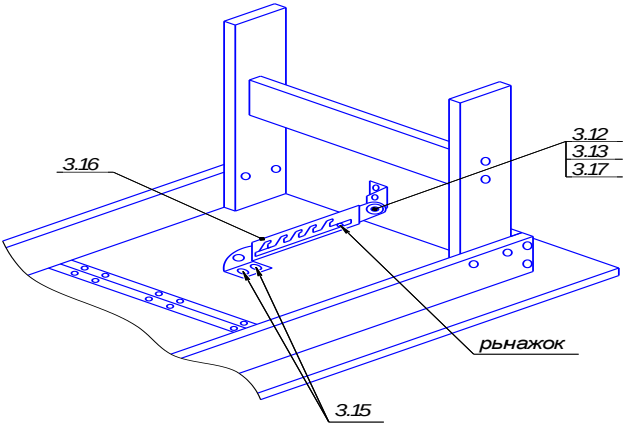

4.8. Закрепить саморезами 3.14 уголок к перемычке каркаса, так чтобы рычажок упора 3.16 был в положении как на рис.3, не доходя до 1-го паза.

С помощью крестовой отвертки или шуруповерта с крестовой насадкой привинтить уголки 3.11 саморезами 3.14 согласно рис.2.

4.9. Поставить заглушки евровинта 3.10.

4.10. Перевернуть **вдвоем** кушетку на опоры, придерживая подголовник в сложенном состоянии.

5. Условия хранения и эксплуатации.

5.1. Транспортирование оборудования должно производиться в крытых транспортных средствах любым видом транспорта в соответствии с правилами перевозки грузов, действующими на транспорте данного вида.

5.2. Размещение и крепление упаковок с изделиями оборудования в транспортных средствах должно обеспечивать их устойчивое положение, исключая возможность их смещения, ударов друг о друга и о стенки транспортных средств.

5.3. Условия транспортирования оборудования крытыми транспортными средствами вида климатического исполнения УХЛ 4.2 должны соответствовать условиям хранения 5 по ГОСТ 15150.

5.4. Оборудование должно храниться в отапливаемых и вентилируемых помещениях с кондиционированием воздуха, расположенных в любых макроклиматических районах, в упакованном виде в вертикальном положении.

ОБРАЗЕЦ

5.5. Условия хранения оборудования в части воздействия климатических факторов должны соответствовать условиям хранения 1 по ГОСТ 15150.

5.6. Хранение оборудования в одном помещении с веществами, вызывающими разрушение защитно-декоративных покрытий, не допускается.

5.7. Оборудование предназначено для эксплуатации внутри помещений в условиях медицинских учреждений.

5.8. Санитарную обработку изделия проводить мягкой влажной тканью, смоченной раствором хлорамина. Допускается использование раствора средства «Хлорамин Б» с добавлением синтетического моющего средства типа «Лотос» в количестве 50г на 10л раствора. Рекомендуемая температура раствора – 35°С. Периодичность обработки – до 2 раз в сутки.

ОБРАЗЕЦ